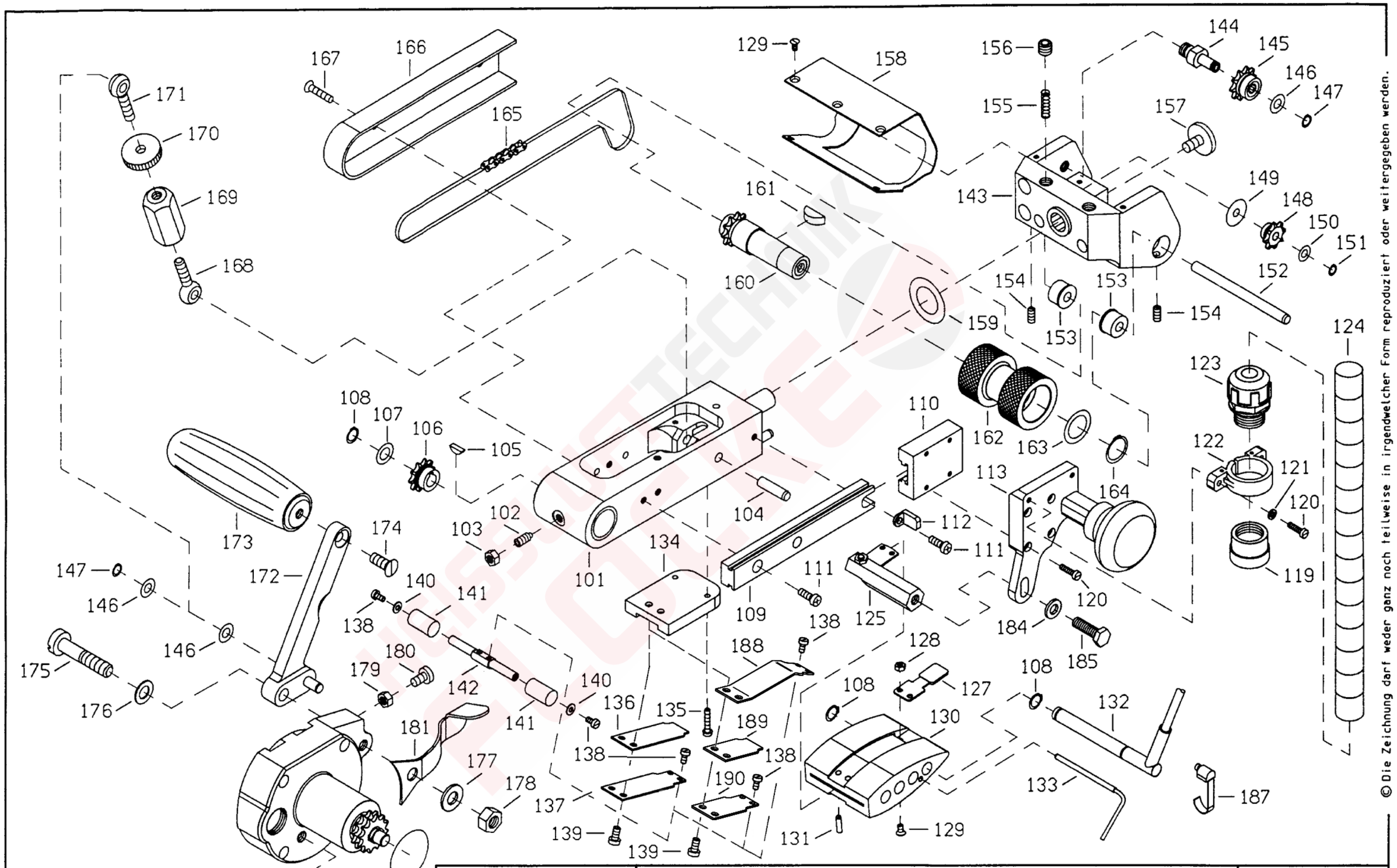

©Die Zeichnung darf weder ganz noch teilweise in irgendwelcher Form reproduziert oder weitergegeben werden.

LEISTER Process Technologies CH-6060 Sarnen	Heizkeil-Schweissautomat COMET (Spannarm)	Zeichnungs-Nr. 3000C 28.03.2001