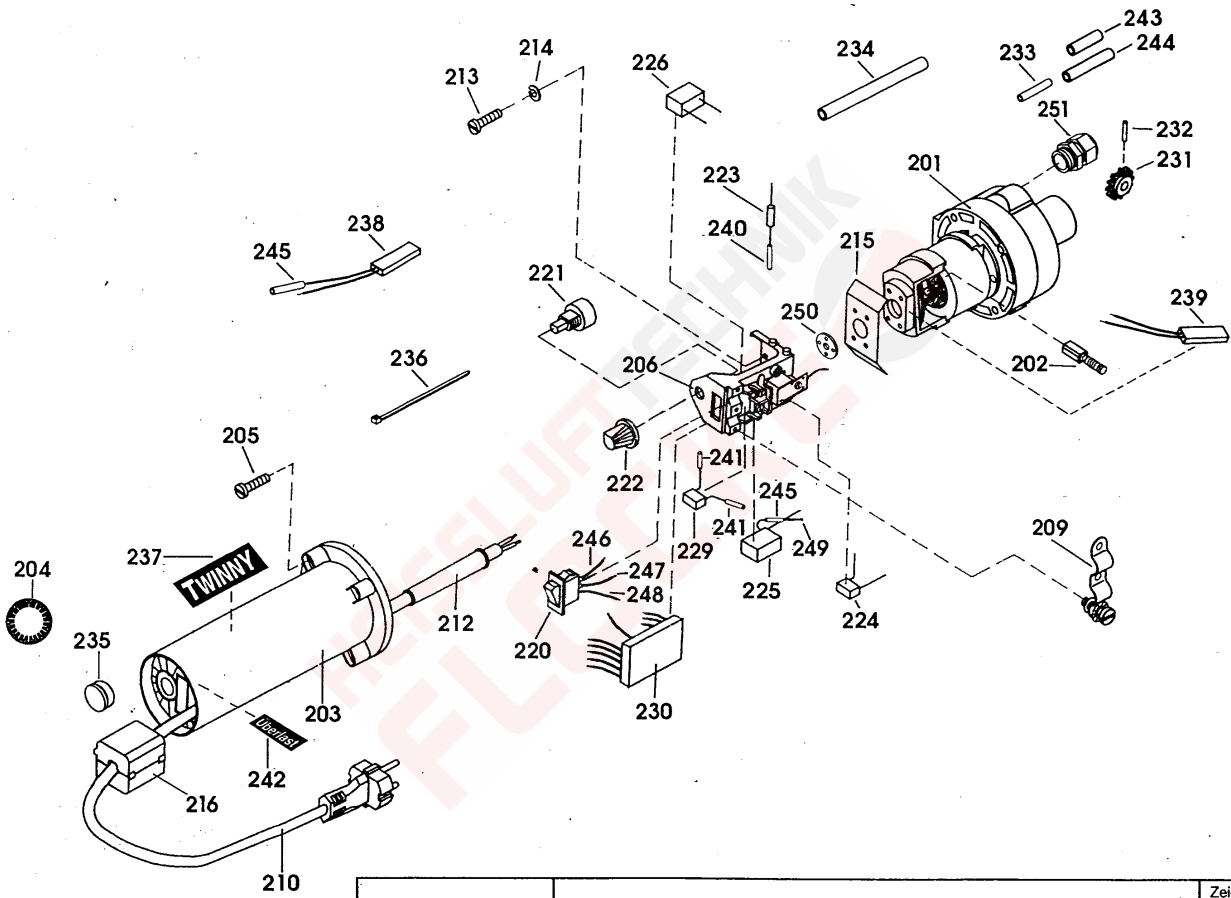

LEISTER Process Technologies CH-6060 Sarnen	Heissluftkeil Schweissautomat **Twinny S (Antrieb)**	Zeichnungs-Nr. **2600A** 08.05.2000

© Die Zeichnung darf weder ganz noch teilweise in irgendwelcher Form reproduziert oder weitergegeben werden.